ARIES DN15/20

EINSTRAHLZÄHLER

DIEHL
Metering

ANWENDUNG

Der Einstrahlwasserzähler ARIES wurde speziell für den Submetering-Bereich entwickelt. Den ARIES zeichnet seine Messgenauigkeit, Robustheit und Vielseitigkeit aus. Der Zähler ist MID zugelassen und entspricht den europäischen Normen und Trinkwasservorschriften.
ARIES ist ein modularer Zähler und kann nachträglich jederzeit mit einem IZAR Clip on Modul ausgestattet werden. Dies macht ihn zu einem kommunizierenden Zähler für die mobile oder Fixed Networkauslesung (Funk/kabelgebunden).

MERKMALE

- DN 15 / 20
- $Q_3 = 1.6\ m^3/h$ und $Q_3 = 2.5\ m^3/h$ (DN 15) / $Q_3 = 4\ m^3/h$ (DN 20)
- MID und OIML Zulassung bis zu R = 125H und R = 63V
- Anlaufwert: 6 l/h (DN 15) / 12 l/h (DN 20)
- Messing- und Kunststoffgehäuse
- Integrierter Kunstoff-Einlassfilter
- Kalt- und Warmwasser

ARIES DN15/20

EINSTRAHLZÄHLER

TECHNISCHE DATEN

Nennweite	DN	mm	15	15	15	15	20
Länge	L	mm	80	110	110	110	130
Dauerdurchfluss	Q_3	m^3/h	2.5	1.6	2.5	2.5	4
Gehäuse			Messing	Messing	Messing	Kunststoff	Messing
R Standard*	Q_3/Q_1		80H-40V	125H-50V	125H-63V	125H-63V	125H-63V
Anlaufwert horizontal		l/h	12	6	6	8.45	12
Mindestdurchfluss horizontal	Q_1	l/h	31	12.8	20	25	32
Übergangsdurchfluss horizontal	Q_2	l/h	50	20.5	32	40	51.2
Mindestdurchfluss vertikal	Q_1	l/h	61.5	32	39.7	39.7	63.5
Übergangsdurchfluss vertikal	Q_2	l/h	100	51.2	63.5	63.5	101.6
Überlastdurchfluss	Q_4	m^3/h	3.125	2	3.125	3.125	5
Druckverlust bei Q_3		bar	0.56	0.59	0.59	0.62	0.57
Druckverlust bei Q_4		bar	0.88	0.92	0.93	0.96	0.89
Kv (deltaP=Q^2/Kv^2)			3.34	2.09	3.24	3.2	5.30

* andere Werte auf Anfrage - H = horizontale Einbaulage / V = vertikale Einbaulage

ZULASSUNG

	ARIES DN15/20
MID Zulassung	LNE-30014 I B2 type
Standards	ISO 4064-1-2014 I OIML R49-1-2013
Trinkwasser	ACS I AoC DEU I Belgaqua I OTH I PZH I WRAS

REACH

Information gemäß Art. 33 (1) der Verordnung (EG) Nr. 1907/2006 des Europäischen Parlaments und des Rates vom 18. Dezember 2006:
Diese Produktreihe enthält Komponenten mit folgenden Stoffen in einer Konzentration von über 0,1% Massenprozent (w/w):
- Blei (CAS-Nr.: 7439-92-1)

TEMPERATUR UND DRUCK

			ARIES DN15/20
Wassertemperatur		°C	+0.1 ... +50 / +0.1 ... +90
Umgebungstemperatur		°C	+1 ... +55
Lagertemperatur		°C	-10 ... +55
Nenndruck	PN	bar	16

Diehl Metering GmbH · Industriestrasse 13 · 91522 Ansbach · Deutschland
Tel.: +49 981 1806-0 · Fax: +49 981 1806-615 · metering-germany-info@diehl.com · www.diehl.com/metering
Technische Änderungen vorbehalten

ARIES DN15/20

EINSTRAHLZÄHLER

ABMESSUNGEN

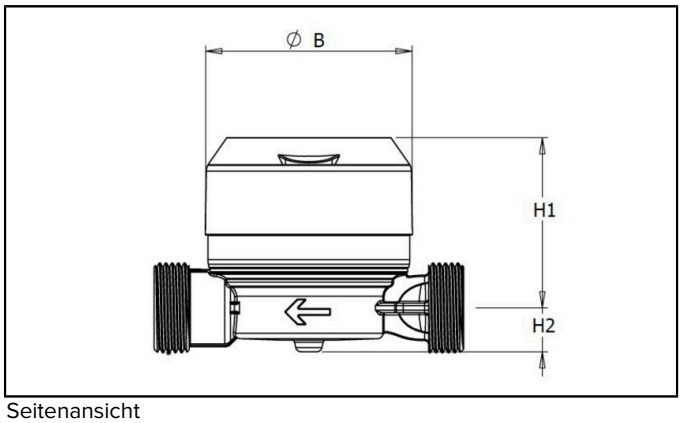

Seitenansicht

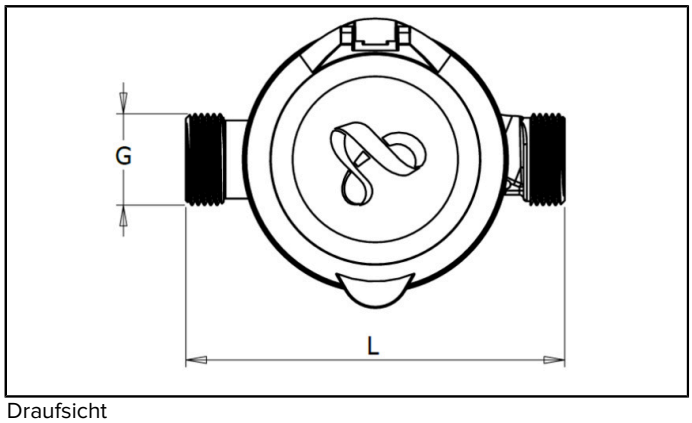

Draufsicht

Nennweite	DN	mm	15	15	15	15	20
Länge	L	mm	80	110	110	110	130
Dauerdurchfluss	Q_3	m^3/h	2.5	1.6	2.5	2.5	4
Gehäuse			Messing	Messing	Messing	Kunststoff	Messing
Durchmesser	Ø B	mm	73	73	73	73	73
Höhe	H1	mm	64	64	64	64	63
Höhe	H2	mm	15	15	15	18	17
Anschlussgewinde	G	Zoll	¾"	¾"	¾"	¾"	1"
Gewicht - Kunststoffzählwerk		kg	0.31	0.38	0.38	0.23	0.51

* Ausführung 7/8" auf Anfrage

GENAUIGKEITSKURVE - HORIZONTAL

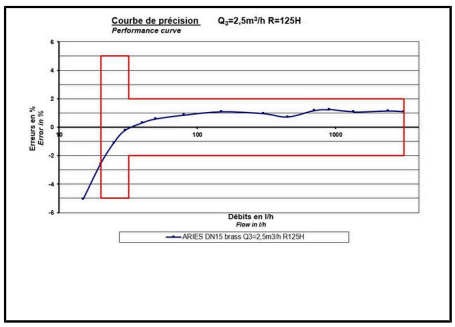

DN15 Messing - Q3=2.5 R=125H

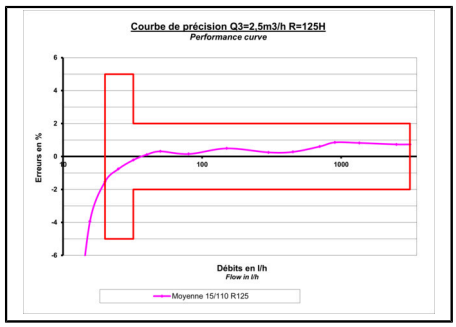

DN15 Kunstst. - Q3=2.5 R=125H

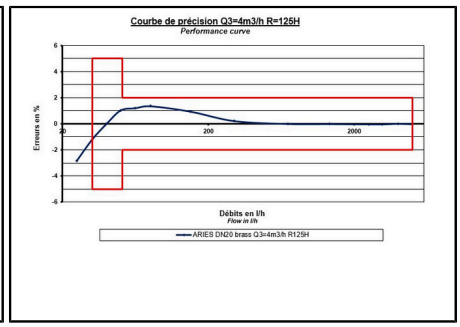

DN20 Messing - Q3=4 R=125H

Vor und nach dem Zähler ist keine Beruhigungsstrecke notwendig.

AUSFÜHRUNGEN

- Glas-Metall Zählwerk (nur bei Kaltwasserzähler)
- Manipulationssicherer Ring
- Rückflussverhinderer (passt vollständig in das Gehäuse)
- Deckel

Diehl Metering GmbH · Industriestrasse 13 · 91522 Ansbach · Deutschland
Tel.: +49 981 1806-0 · Fax: +49 981 1806-615 · metering-germany-info@diehl.com · www.diehl.com/metering
Technische Änderungen vorbehalten